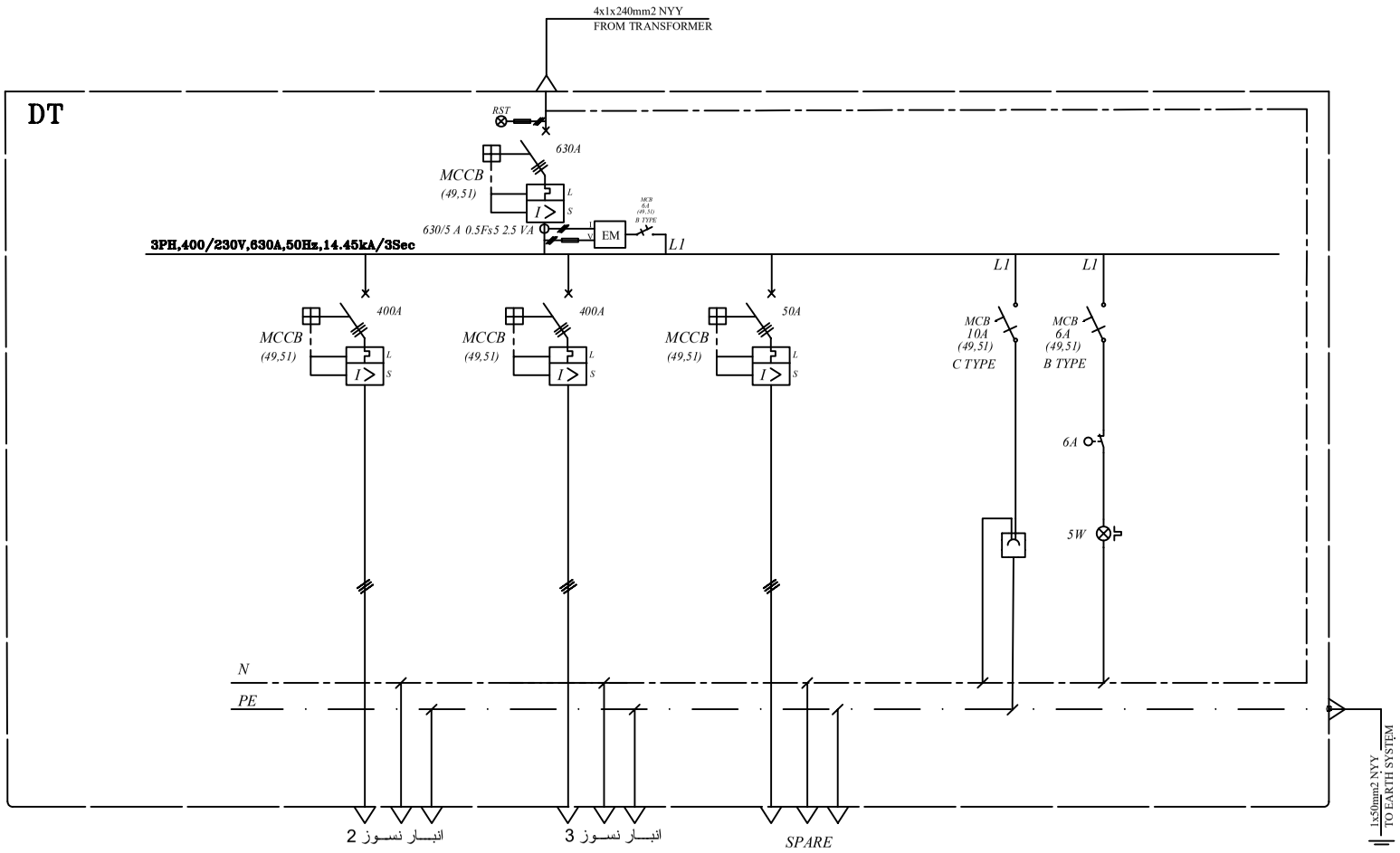

راهنمای نقشـــه			
	MOLDED CASE CIRCUIT BREAKER, 3 POLE		SINGLE PHASE SOCKET
	MINIATURE CIRCUIT BREAKER, 1 POLE		LED LAMP
	CABLE GLAND		DOOR MICRO SWITCH
EM	DIGITAL ENERGY METER		CYLINDRICAL FUSE
	CURRENT TRANSFORMER		

ویـرایش:	تـاریخ:	تصـــویب:	کنـــترل:	ترســـیم:	طراح:
۰۰	۱۴۰۴/۰۹/۲۷	فـــرزادکریم زاده	پاســـین عباســـی	نجمه فخـاری	فـرزاد کـریم زاده

مشـاور: شـرکت مهندسین صنعت شوان فـرداد باشـاب	عنوان پـروژه: ارائه خدمات طراحی مقدماتی و نظارت کارگاه‌های جهت بهسازاری، اصلاح و بهینه سازی شبکه هوایی ۲۰ کیلوولتست مصرف فیوز صنعتی و طراحی سوپرسیستم روشنایی معابر و ادیسارهای شرکت توسعه آهن و فولاد گل گهر عنوان شـیت: نمـایلوی توزیـع فشـار ضـعیف شـرایس ۴۰۰ kVA	تارفرســا: شـرکت توسعه آهن و فـولاد گـل گهر

مقیـاس:	ابعـاد:	واحد:	صـفحه:	شماره نقشـــه:	رشـته:
NTS	A3	mm	1/1	MFB_GISD_MAP10_04_00	توزیـــع نـیـروی بـرق